FABGEAR Planetary Reducers

MODEL：SN

單段 1-Stage

RATIO：3, 4, 5, 7, 10

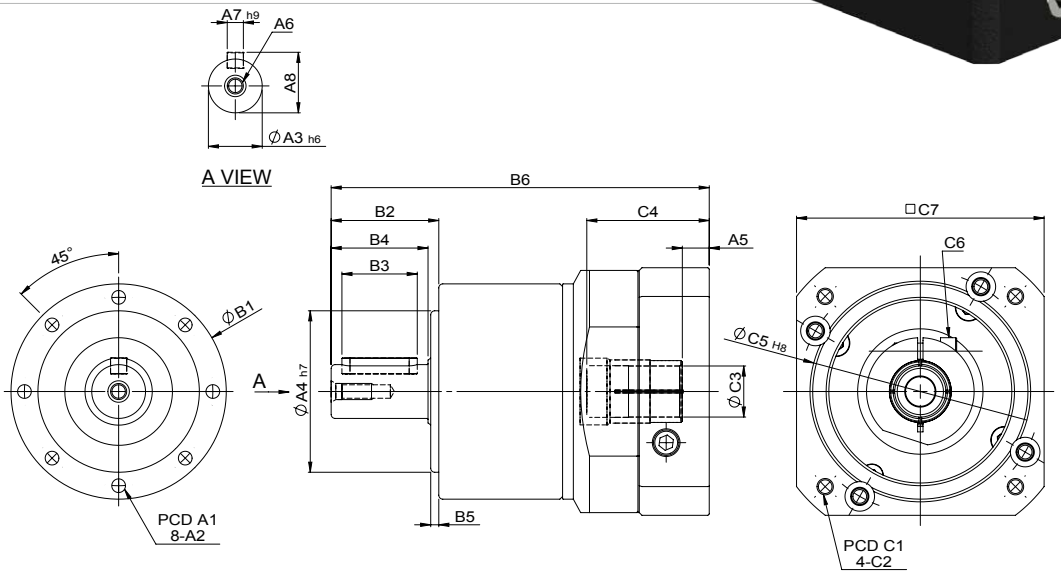

unit: mm

	Model / Code	42	50	60	70	80	90	115	120	155	160
A	A1	35	44	52	62	70	80	100	108	140	145
	A2	4-M4 x P0.7	M4 x P0.7	M5 x P0.8	M5 x P0.8	M6 x P1.0	M6 x P1.0	M10 x P1.5	M8 x P1.25	M10 x P1.5	M12 x P1.75
	A3	8	12	14	16	20	22	25	32	40	40
	A4	25	35	40	52	60	68	80	90	120	130
	A5	6	4.5	4.5	6	10	9、23.5	8、22.5	10	10	10
	A6	M3 x P0.5	M4 x P0.7	M4 x P0.7	M5 x P0.8	M6 x P1.0	M8 x P1.25	M8 x P1.25	M12 x P1.75	M12 x P1.75	M12 x P1.75
	A7	-	4	5	5	6	6	8	10	12	12
	A8	-	13.5	16	18	22.5	24.5	28	35	43	43
B	B1	42	51	60	70	80	90	115	122	155	160
	B2	25	25.5	34	36	40	46	56	70	88	88
	B3	-	15	25	20	28	30	40	50	65	65
	B4	22	20	30	28	36	36	50	58	78	78
	B5	2	4	3	6.5	3	8	4	9	8	8
	B6	87.5	96.5	108	115	140.5	155.5、170	173.5、188	211、221	238.5	238.5
										260.5	260.5
C	C1	43.84	45、46、48.5、63、70	45、46、48.5、63、70	70、75、90	90、100、115、145	90、100、115、145	90、100、115、145	115、145、165	115、145、165	115、145、165
										145、165、200	145、165、200
	C2	3.5	M3、M4、M5	M3、M4、M5	M5、M6	M6、M8	M6、M8	M6、M8	M6、M8、M10	M6、M8、M10	M6、M8、M10
										M8、M10、M12	M8、M10、M12
	C3	5	8、9、10、11、14	8、9、10、12.7、14	11、14、16、19	14、16、19	19、24	19、22、24	24、28、32	24、28、32	24、28、32
										35、38	35、38
	C4	27	32	32	33.5	45.5	51、65.5	51、65.5	67、77	63	63
										84.5	84.5
	C5	22	30、40、50	30、40、50	50、60、70	70、80、95、110	70、80、95、110	70、80、95、110	95、110、130	95、110、130	95、110、130
										110、130、180	110、130、180
	C6	M4 x P0.7	M4 x P0.7	M4 x P0.7	M5 x P0.8	M5 x P0.8	M6 x P1.0	M6 x P1.0	M8 x P1.25	M8 x P1.25	M8 x P1.25
										M10 x P1.5	M10 x P1.5
	C7	42	46、55、60	46、55、60	70、75、80	92、110、130	92、110、130	92、110、130	122、130、150	122、130、150	122、130、150
										146、150、190	146、150、190

規格 Parameter	代號	單位 Unit	速比 Ratio	42	50	60	70	80	90	115	120	155	160
額定輸出扭矩 Rated Output Torque (Nominal output torque)	T_{2N}	Nm	3		17	28	54	112	146	165	301	553	625
			4		15	38	48	110	144	146	269	491	555
			5		14	40	45	108	140	160	278	510	618
			7		13	35	41	105	128	149	258	473	573
			10		12	25	40	100	123	141	246	452	549
最大加速扭矩 Max. Acceleration Torque	T_{2B}	Nm	3 ~ 10	1.8 倍額定輸出力矩 1.8 Times of Rated Output Torque									
最大輸出扭矩 Max. Output Torque 急停扭矩 Emergency Stop Torque	T_{2NOT}	Nm	3 ~ 10	3 倍額定輸出力矩 3 Times of Rated Output Torque									
額定輸入轉速 Rated Input Speed	n_{1N}	rpm	3 ~ 10		3,000	3,000	3,000	3,000	3,000	3,000	3,000	3,000	3,000
最大輸入轉速 Max. Input Speed	n_{1B}	rpm	3 ~ 10		6,000	6,000	6,000	6,000	6,000	6,000	5,000	5,000	5,000
背隙 Backlash		arcmin	3 ~ 10		≦ 8	≦ 8	≦ 8	≦ 8	≦ 8	≦ 8	≦ 8	≦ 8	≦ 8
扭轉剛性 Torsional Rigidity		Nm/arcmin	3 ~ 10		3	4	5	12	13	14	27	49	60
容許徑向力 Max. Radial Force	F_{2rB}	N	3 ~ 10		670	1,030	1,760	2,350	2,920	3,500	6,100	8,830	9,200
容許軸向力 Max. Axial Force	F_{2aB}	N	3 ~ 10		335	515	880	1,175	1,460	1,750	3,050	4,415	4,600
使用壽命 Service Life	L_H	hr	3 ~ 10	S5 周期運轉 : >30,000 (S1 連續運轉 : >15,000 hrs) S5 Cycle Operation: >30,000 (S1 Continuous Operation: >15,000 hrs)									
效率 Efficiency	η	%	3 ~ 10	≧ 97%									
使用溫度 Operating Temperature		℃	3 ~ 10	– 25° C ~ + 90° C									
潤滑 Lubrication			3 ~ 10	全合成潤滑油脂 Synthetic Grease									
防護等級 Protection Class			3 ~ 10	IP65									
安裝方向 Mounting Position			3 ~ 10	任意方向 Any									
噪音值 Noise Level		dB	3 ~ 10		≦ 58	≦ 58	≦ 58	≦ 60	≦ 60	≦ 63	≦ 63	≦ 65	≦ 65
重量 Weight ±2%		Kg	3 ~ 10		0.73	0.99	1.25	2.1	2.8	4.98	6.7	13.6	15

■ 轉動慣量 Mass Moments of Inertia (kg.cm^2)

Ratio	50	60	70	80	90	115	120	155	160
3	0.03	0.06	0.15	0.48	0.55	0.60	3.01	8.14	9.21
4	0.03	0.06	0.15	0.38	0.42	0.45	2.52	6.63	7.42
5	0.03	0.06	0.13	0.38	0.42	0.45	2.52	6.63	7.42
7	0.03	0.06	0.13	0.38	0.42	0.45	2.31	6.55	7.14
10	0.03	0.06	0.13	0.35	0.38	0.41	2.3	6.46	7.03